101 CISBAT

[COMMUNICATIE- & INFORMATIESYSTEMEN BATALJON]

Lkol Rob Miedema, Commandant 101 CISbat

WAAR NIETS IS, BRENGEN WIJ TAILORMADE CIS

Een van de operationele basiscapaciteiten van de krijgsmacht zijn eenheden die met computernetwerken en transmissiemiddelen commandoposten met elkaar verbinden. Zij doen dat zodat commandanten leiding kunnen geven aan operaties. De mannen en vrouwen van 101 CISbat ondersteunen die operationele commandanten dagelijks op prima wijze. Ik ben daar trots op! Deze commandovoeringondersteuning (C2Ost) zien we in ons geval terug bij missies in Turkije, Afghanistan, Irak, Mali en Oekraïne, bij nationale inzet of bij één van de vele oefeningen van de Landmacht. Ik kijk in dit artikel met u naar onze belevenissen van gisteren, vandaag en morgen. Een update dus. Een verhaal met ups en downs, maar ook met een heldere stip aan de horizon. Ik neem jullie mee. ➔

Achterom kijken

101 CIS bataljon werd in 2004 opgericht in verband met de invoering van TITAAN, waarbij een rol werd beschreven die eigenlijk nog steeds geldt: wij zijn militair èn specialist. Als specialist installeren wij computernetwerken (LAN) en koppelen die met transmissiemiddelen aan elkaar (WAN). Wij zorgen ervoor dat die systemen, eenmaal ingezet, onder alle omstandigheden blijven werken. Aanvullend leveren wij HF-radiosystemen en kunnen wij de secties S6 en G6 versterken. Wij zijn bij iedere inzet first in en last out. Waar niets is, brengen wij tailormade CIS.

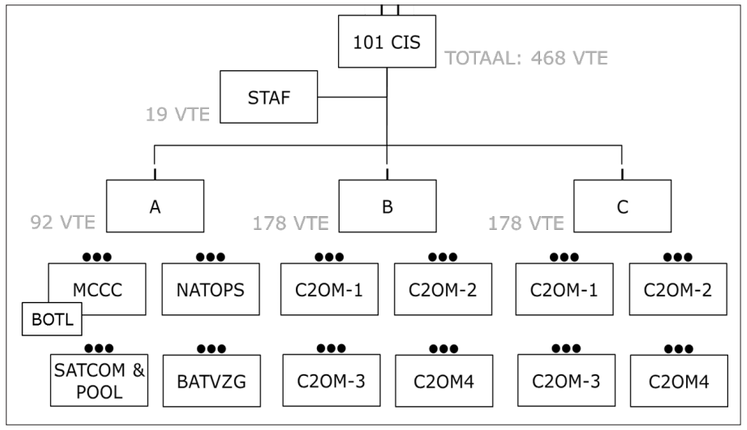

Organisatie 101 CISbat

De evaluatie van de toenmalige organisatie leidt in 2010 tot de eerste formele herinrichting van het bataljon. In 2012 volgt een nieuwe studieopdracht om uit te zoeken hoe wij kunnen bijdragen aan de grootschalige bezuinigingen van dat moment. Uiteindelijk komt het bataljon hierdoor op 08 februari 2013 in een transitieproces terecht en vertalen we het denkwerk uit het legerplan 1602 naar de feitelijke oprichting van een nieuw bataljon. Er is in dit legerplan o.a. gekeken welke middelen het bataljon nodig heeft om de verschillende opgedragen taken uit te kunnen voeren. Daarbij is niet alleen uitgegaan van de inzetopties die horen bij de ambitie van de krijgsmacht, maar ook van andere taken, zoals o.a. de inzet bij nationale operaties, de ondersteuning van de training van andere eenheden en de ondersteuning aan de School Verbindingsdienst (SVBDD). Omdat de taken met minder mensen moeten worden uitgevoerd – wij gingen tenslotte bezuinigen – werd het bataljon ook anders ingericht.
In de nieuwe organisatie ontstaan in totaal acht zogenaamde C2Ostmodulepelotons (C2OMpel) in de Bravo en de Charlie compagnie, met daarin modules die alles in huis hebben om o.a. een ontplooide bataljonstaakgroep te kunnen ondersteunen. De stafcompagnie van het bataljon wordt opgeheven en komt gedeeltelijk terug als een bataljonsverzorgingspeloton in de Alfa compagnie. Deze compagnie krijgt ook een nieuw satellietcommunicatie peloton (DTRN), een peloton voor nationale operaties en een peloton met twee Mobile CIS Control Center (MCC-C)-ploegen. Met deze samenstelling van mensen en middelen èn een hele goede afstemming in het jaarprogramma van het Commando Landstrijdkrachten zijn we ondanks de bezuinigingen in theorie toch in staat de ambitie van de krijgsmacht af te dekken. In theorie betekent in dit geval dat alle randvoorwaarden ingevuld moeten zijn; al het materieel inzetbaar en alle mensen opgeleid.
De in totaal kleiner wordende capaciteit brengt echter wel met zich mee dat C2Ost een nationaal schaars middel wordt en dat kleine verstoringen grote gevolgen kunnen hebben. Wij zullen later zien dat dit helaas ook het geval is.

Nadat ik begin januari 2013 het commando had overgenomen gingen we bij 101 CISbat eerst aan de slag om het bataljon in te richten naar het ontwerp van het inmiddels goedgekeurde reorganisatieplan. We hebben al ons materieel ingenomen en in de nieuwe organisatie opnieuw uitgedeeld. Een klus van formaat, omdat er de afgelopen jaren veel materieel onderling was uitgeleend. We hebben onze mensen een plek in de nieuwe organisatie gegeven en onze interne werkwijze vastgelegd in een soort handboek. Parallel hieraan hebben we veel energie gestoken in de upgrade van de materiële beschikbaarheid. Die materiële beschikbaarheid is eigenlijk altijd al een uitdaging geweest bij het bataljon. Omdat het materieel is ingezet bij veel missies, (nog) niet is uitgeleverd of defect is, houden we eigenlijk te weinig spullen over om onze mensen op te leiden, te trainen en oefeningen te ondersteunen. Medio 2013 rapporteerde ik:

“Om 101 CISbat operationeel gereed te maken en te houden heb ik mensen, spullen en een heldere werkwijze nodig. Ontbreekt één van deze bouwstenen, dan zien we dat terug in onze output. Ik heb in deze rapportageperiode opnieuw te maken met een zeer lage beschikbaarheid van ons materieel. De laatste nog resterende ca. 25% van ons materieel gebruik ik om de eerste twee C2OM-pelotons van het nieuwe bataljon te formeren en op te leiden. De ondersteuning in het oefenprogramma van andere CLAS-eenheden kunnen we inmiddels niet of nauwelijks meer leveren. Ook de gegarandeerde capaciteit voor nationale inzet is niet meer 24/7 voor handen. Toekomstige inzet kan alleen nog door de middelen die ik nu voor opleiden en trainen gebruik in te zetten. Het plan om met prioriteit onze materieelsituatie te verbeteren kan binnen het reorganisierende Commando Landstrijdkrachten niet worden waargemaakt. Met alle aandacht die we tot nu toe breed binnen CLAS hebben ondervonden zijn we er gezamenlijk niet in geslaagd de situatie ten goede te keren”.

Geen mooi, maar wel een eerlijk bericht. En ook die moeten door! Ik werd uitgenodigd om in het stafberaad van CLAS – de directeuren onder voorzitterschap van de plaatsvervangend commandant LAS – onze situatie toe te lichten. De oorzaak van onze situatie was voor iedereen duidelijk en de gevolgen ervan werden onderschreven. Een oplossingsrichting werd gevonden in tijdelijke prioriteiten voor onderhoud, herstel en verwerving van reservedelen voor 101 CISbat. Een belangrijke stap voorwaarts! Helaas verschoof begin 2014 de aandacht van onze enablers (o.a. MatLogCo Land, LCW Dongen, JIVC) noodgedwongen naar de voorbereidingen op de inzet in Mali en naar de Nuclear Security Summit (NSS). Het was net niet gelukt onze materieelsituatie structureel te verbeteren. Een harde realiteit, waarvan ook veel collega’s bij C2Ost-elementen en secties S6 en G6 dagelijks de gevolgen merkten en nog steeds merken. Wij kunnen nu niet alle opdrachten uitvoeren, maar er wordt door de mensen van 101 CIS bataljon al het mogelijke gedaan om, links- of rechtsom, C2Ost met CIS te leveren. Deze hele situatie had in toenemende mate impact op deze mensen, want nog tijdens de transitie van de oude naar de nieuwe organisatie moest alweer worden bijgestuurd.

Trots op onze resultaten

Ondanks de tegenslagen op materieelgebied gaat er natuurlijk ook veel goed! We zijn zeker niet gesloten en onze inzet gaat zo veel mogelijk door. Vaak als maatwerk op basis van best effort, maar altijd met resultaat. Als we geen CIS-materieel beschikbaar hebben zoeken we desnoods andere ondersteuningswerkzaamheden. Zo assisteerden we langdurig DMO/JIVC met personeel voor de uitrol van de thin client en zochten we vroegtijdig contact met het Ministerie van Buitenlandse Zaken over onze mogelijke rol in de Nuclear Security Summit. Uiteindelijk werd het gehele bataljon hiervoor succesvol ingezet. Een geweldige ervaring. Bij vrijwel alle missies waren mensen van 101 CISbat betrokken. Eind 2014 was ruim 40% van onze collega’s betrokken geweest bij inzet in Afghanistan, Turkije, Mali en Oekraïne. We ondersteunden met meer dan 500 mannen en vrouwen 16 grote CLAS oefeningen en tientallen kleinere oefeningen en steunverleningen in o.a. Tsjechië, Hongarije, VS, Duitsland, Nederland en Noorwegen. Met specialistische teams waren we actief bij diverse USAFRICOM-activiteiten in Afrika. We organiseerden een bataljonsoefening (met o.a. battle field tour), gingen parachutespringen en namen deel aan de Nijmeegse Vierdaagse om invulling te geven aan diverse vormingsactiviteiten. Het komt eigenlijk nooit voor dat we alle mannen en vrouwen van 101 CISbat op de home base in Stroe hebben. Op de foto ziet u daarom ‘slechts’ een deel van het bataljon ter gelegenheid van het 10-jarig bestaan in 2014. De rest van de collega’s was ingezet. ➔

De output

101 CISbat als onderdeel van Regiment Verbindingstroepen tijdens 10-jarig bestaan

Omdenken

Met zo'n druk programma en weinig materieel kwam ons voortzettingsvermogen voor missies wel in gevaar; op een gegeven moment heb je onvoldoende opgeleide mensen om in te zetten. Ik meldde in de gereedheidrapportage:

"De zeer lage beschikbaarheid van ons materieel heeft tot gevolg dat kennis, trainingsniveau en output achterblijven. De cijfers laten een alarmerend beeld zien en zijn vrijwel onveranderd de laatste kwartalen. Ik heb onze materiële knelpunten op meerdere niveaus en in meerdere organen aangekaart, maar ik moet constateren dat dit nog steeds niet het gewenste resultaat oplevert. We zien dit inmiddels zelf pijnlijk terug in de kwaliteit van de C2Ost die wij leveren. Oefendoelen van eenheden worden niet of marginaal gehaald en structurele oplossingen blijven uit. Ik maak me zorgen dat iedereen inmiddels lijkt te accepteren dat wij nu een best effort leveren".

Ons jaarplan was op deze manier niet meer goed uitvoerbaar en in mei 2014 werkten we daarom een contingency, een alternatief plan, uit. Mijn doel hierbij was tweeledig: perspectief bieden aan onze mensen en het zeker stellen van het voortzettingsvermogen van de C2-ondersteuning voor de huidige missies. Het verder vergroten en borgen van vakkennis was in dit plan ons zwaartepunt. Dit plan onderstreepte ook onze offensieve mindset; niet afwachten, maar aan de slag met zelfgekozen oplossingsrichtingen.

Ons alternatief bestond uit twee sporen. Ten eerste zochten we nog meer de grenzen op om de materiële beschikbaarheid te vergroten. We kochten zelf o.a. CIS-reservedelen, versleutelden die en voertuigen waarvan de CIS wel werkte gingen desnoods met diepladers naar het oefenterrein. Ten tweede bekeken we de mogelijkheden om onze opleiding en training anders te gaan organiseren, door betere randvoorwaarden te bieden aan onze pelotonscommandanten.

Ik schreef een nota aan mijn commandant (C-OOCL):

"Opleiden en trainen (O&T) moeten onze volle aandacht hebben om professioneel output te kunnen blijven leveren. De IT-wereld is kort-cyclisch en het draait hierbij om schaarse kennis. Ons werk is mensenwerk en vakmanschap wordt bij ons niet alleen ingegeven door ervaring en anciënniteit, maar vooral door de laatste cursus. Vanuit de wetenschap dat onze organieke systemen beperkt beschikbaar zullen blijven zoeken we daarom naar een mogelijkheid voor O&T op een centrale plek in ons bataljon. Deze opleidings- en trainingslocatie moet al onze systemen omvatten, zodat in context en in lijn met de nieuwste O&T filosofie kan worden getraind. Iedereen in zijn rol, in een (CP)omgeving die lijkt op inzet. Ik wil deze Bataljons OT Locatie (BOTL) bouwen met de middelen uit twee C2OMpelotons die tijdelijk worden stilgezet. We scheiden CIS van de voertuigen en installeren die in een van onze AS-magazijnen, dat daarvoor met minimale middelen zal worden aangepast. Wij kunnen niveau I, IIa, IIb en een deel van de keten trainen op en om deze locatie. Het personeel uit de stilgezette pelotons ga ik herverdelen, de voertuigen worden, conform opdracht, opgenomen in de pool operationele wielvoertuigen.

Deze oplossingsrichting levert wel een operationeel risico op. Door twee van de acht modulepelotons te onttrekken aan de operationeel inzetbare CIS-capaciteit van 101 CISbat, neemt vanzelfsprekend ook de beschikbaarheid van deze capaciteiten af voor de inzet bij missies en de ondersteuning van de gereedstelling van eenheden. De maatregel poolen van operationele wielvoertuigen draagt hier verder in negatieve zin aan bij.
Ondanks het operationele risico dat deze maatregel oplevert, zie ik toch voordelen ten opzichte van de huidige situatie. Het ontbreken van gedegen kennis en vaardigheden bij het personeel van 101 CISbat leidt, naast grote dissatisfiers immers ook tot aanzienlijke operationele risico's. Met het oprichten van de BOTL denk ik in staat te zijn om hier al op korte termijn flinke verbeteringen op het gebied van kennis, vaardigheden en motivatie van het personeel te realiseren".

Bataljons Opleiding- & TrainingLocatie

De nota over onze BOTL had al snel het beoogde effect. Ik mocht opnieuw in het stafberaad van CLAS onze ideeën toelichten. Met de slogan 'het moet, dus het kan' kregen we vrij snel groen licht èn geld om ons plan verder uit te werken. We keken daarbij specifiek naar de meest recente ideeën over O&T op de werkplek, naar medegebruik door derden, naar voorstellen voor de bemanning en aansturing van de BOTL en naar een plan van aanpak om de BOTL ook daadwerkelijk te bouwen. Ondertussen lieten we gebouw 138 op onze legerplaats voor dit doel alvast beschikbaar maken.

We kozen dit gebouw omdat het centraal ligt tussen onze magazijnen; de feitelijke werkplek van het merendeel van onze mensen. Het is mooi om te zien hoe snel en voortvarend het idee van een centrale plek voor opleiden en trainen werd uitgewerkt. Het aanbesteden van de werkzaamheden door het Rijks Vastgoed Bedrijf zal nog wel geruime tijd duren. We

Twitterbericht C-LAS

zijn daarom zelf aan de slag gegaan met een interimoplossing, zodat de BOTL als capaciteit van het bataljon in het jaarplan van 2015 ingepland kon worden.

Ons plan in 2015

Om alle ontwikkelingen te vertalen naar het best mogelijke plan voor 2015 heeft de bataljonsstaf eind 2014 onder begeleiding van trainers van het Land Training Center (LTC) in Amersfoort een besluitvormingsproces doorlopen. Op basis van de analyse van de omgevings(f)actoren en het oogmerk van C-LAS en C-OOCL hebben we gekeken naar onze mogelijkheden om de output van ons bataljon zo groot mogelijk te maken. Ook keken we naar kansen om perspectief te blijven bieden aan onze mensen, door ➔

De BOTL

Het maken van een plan

ze nog beter te maken als mens, militair en specialist. Ik heb mijn beeld vertaald naar aanwijzingen die richting geven aan het ontwerp van ons operatieconcept. Op basis van de grote vraag naar de basiscapaciteit C2Ost met CIS zag ik de noodzaak om een aanpassing te doen in ons denken over gereedstellen; het proces van trainen, zodat je kunt worden ingezet. Ik ga uit van de gedachte dat we gereed zijn, in plaats van gereed moeten worden. Dit heeft o.a. tot gevolg dat ik in 2015 geen complete C2OMpelotons meer uit de operationele capaciteit onttrek door ze een kwartaal te geven zichzelf te trainen.

Hiermee compenseer ik dit jaar enigszins de verminderde capaciteit als gevolg van het stilzetten van twee pelotons. Ik accepteer enige variatie in de kwaliteit van de output; het effect telt voor mij en niet altijd de manier waarop het effect wordt behaald. Natuurlijk blijven we ook opleiden en trainen om onze kennis en daarmee onze gereedheid verder te vergroten. Om dit te doen gaan we, m.b.v. documenten van de School Vbdd, gebruik maken van de BOTL. De bataljonsstaf maakt samen met de eenheden een O&T kalender met workshops en de eenheidscommandanten bepalen wie er deelneemt. Ik kies hierbij nadrukkelijk voor maatwerk. We registreren naast de basis militaire vaardigheden nu ook zo goed mogelijk de CIS-specialistische kennis per individu. Als je over de juiste kennis en vaardigheden beschikt, kan je worden meegenomen in een breed scala aan oefeningen en uitzendingen. De wil om nog beter te worden begint in dit concept vooral bij de individuele militair zelf. Maatwerktraining in de BOTL neemt ook om een andere reden aan belang toe.
De Landstrijdkrachten ontwikkelen zich namelijk door tot een veelzijdige, modulair opgebouwde organisatie. Eenheden worden in toenemende mate per missie op maat samengesteld en onze inzet is daardoor ook steeds meer maatwerk. Dit heeft dus ook zijn effect op onze gereedstelling. In de BOTL trainen we deze maatwerkteams aanvullend. Het effect van dit alles moet zijn dat we mensen meetbaar beter maken in een kortere tijd met minder (organisatorische) inspanning op pelotonsniveau en met een vaste set aan middelen, gefaciliteerd door een vast team. De organisatie van het bataljon is inmiddels aangepast en er zijn vier functieplaatsen intern verschoven naar de BOTL; een sergeant-majoor in de rol van commandant en drie sergeanten in de rol van facilitator.
We hebben onze maximale output voor 2015 op basis van historische gegevens vertaald naar operationele capaciteiten – de combinatie van mensen en middelen – en die vervolgens opgedragen aan de ondercommandanten. Zij moeten deze capaciteit steeds met een notice to move van 30 dagen kunnen leveren. De eenheid functioneert dit jaar dus als een soort warehouse, waar we de benodigde mix aan kennis en hardware uithalen.

Ondanks alle effort die we steken in een goede planning en afstemming verwacht ik in 2015 opnieuw meer vraag dan aanbod en zijn er ongetwijfeld weer aanpassingen nodig. Om de verwachtingen hierover te managen hebben we recent een programma voor onze stakeholders georganiseerd. Alle collega's die randvoorwaarden scheppen voor ons werk en de afnemers van onze capaciteiten hebben we bijgepraat over de status van 101 CISbat. Ook hebben we de interim versie van de BOTL gedemonstreerd. Aanwezig waren onder andere collega's van JIVC, DOPS J6, Staf CLAS, Matlogco, 13 Hrstcie, School Vbdd, EC C2OSt Land, brigade secties G6, commandant en G3 OOCL.
Nuttig en nodig want 'only if everyone is moving forward together then success takes care of itself'! Om dit succes in de toekomst te borgen moet er nog veel werk verzet worden.

Stip aan de horizon

Om ook op de langere termijn te beschikken over een veelzijdig inzetbare Landmacht, is voortdurende aanpassing in meer of mindere mate noodzakelijk. Naast de keuze voor specifieke investeringen kunnen aanpassingen in de organisatie ook plaatsvinden door een herinrichting van bestaande capaciteiten. Voordat je aan zo'n eventuele herverdeling toekomt moet je weten waar je nu staat en waar je naar toe wilt. Pas daarna kan je een plan maken hoe herinrichting er uit zou kunnen zien. Het Land Warfare Center (LWC) heeft recent een document (functioneel concept C2Ost) opgeleverd, waarin dit voor ons vakgebied is beschreven.

Wat gaat er goed, waar moeten we verbeteren, wat zijn trends en ontwikkelingen op ons vakgebied, wat zijn toekomstige vragen vanuit operationele eenheden, hoe gaan ze optreden, wat hebben ze dan nodig? Het document is inmiddels besproken in de Landmachtraad en we hebben als Wapen de opdracht gekregen een roadmap te ontwerpen die leidt tot de best mogelijke organisatie en werkwijze voor de Verbindingsdienst van Morgen. De guidance van onze wapenoudste, zoals recent uitgesproken tijdens de viering van de verjaardag van ons Wapen, is daarbij een essentieel vertrekpunt.
Ik denk dat het voor de lezers van dit blad belangrijk is zich een goed beeld te vormen van het functioneel concept en om ook de richtlijnen van de wapenoudste nog eens goed te bestuderen.
Alleen dan is een goede, gezamenlijke, bijdrage aan de beeld- , mening- en besluitvorming mogelijk.

Vanuit 101 CISbat leveren we met de evaluatie van onze laatste reorganisatie een eerste bijdrage aan deze roadmap. Een aantal elementen daaruit staan in willekeurige volgorde hieronder; beschouw ze voor nu als food for thought:

- Welke ideale kwantitatieve en kwalitatieve mix aan mensen en middelen heb je eigenlijk nodig om de beoogde effecten van het CLAS te bereiken?
- Hoe ontwerp je een organisatie die steeds in verschillende verschijningsvormen maatwerk moet leveren?
- Hoe gaan we dan om met het uitgangspunt organize as you fight?
- Hoe zorg je voor de operationele gereedheid als de gewenste output steeds maatwerk is?
- CIS ondersteuning is kennisintensief. Wat is de toekomstige rol van manschappen daarin?
- Hoe kan ik specialisten betalen naar kennis en ervaring? Welke rang hoort daar dan bij?
- Als 101 CISbat niet zou bestaan, wat zou je nu dan kopen? Heb je dan ook drie verschillende soorten straalzenders en satcoms?
- Hoe voorkom je dat je voortborduurt op 'oude' middelen?
- Kunnen we niet beter investeren in state of the art CIS in containers en boxen dan in 'wielen'?
- Is het mogelijk of wenselijk dat derden onze CIS-containers verplaatsen?
- Welke rol kunnen reservisten spelen binnen onze organisatie en werkwijze?
- Hoe borgen we de eenheid van opvatting en inspanning tussen 101 CISbat en de eenheden die wij ondersteunen?
- Hoe zorg je dat je de regie krijgt in het scheppen van de noodzakelijke randvoorwaarden voor de operationele gereedheid (hardware èn kennis) van CIS eenheden?

Tot slot

Ik heb u een update gegeven over 101 CISbat. Het gaat bij ons wellicht niet altijd zoals gepland, maar wel altijd met initiatief, inzet en creativiteit en daardoor met resultaat. Deze resultaten zijn in de uitvoering behaald door mensen waar ik erg trots op ben! Het belang en invloed van CIS is groot, CIS is een enabler en een game changer. CIS maakt het verschil; dat is de kernboodschap. Waar niets is, brengen wij samen, ook in de toekomst, tailormade CIS!
Ik realiseer me dat er nog veel hindernissen te nemen zijn om de Verbindingsdienst van Morgen vorm te geven, maar ik ben overtuigd van de noodzaak om het gat tussen nu en de toekomstige verbeteringen te overbruggen.
'Het moet, dus het kan!'; niet alleen om perspectief aan onze mensen te bieden, maar ook om het voortzettingsvermogen van de C2-ondersteuning voor de huidige missies zeker te stellen.

Luitenant-kolonel Rob Miedema is sinds januari 2013 de vijfde commandant van 101 CISbataljon. Eerdere functies waren o.a. S6 41 Mechbrig, hoofd kenniscentrum C2Ost, G3 OOCL en waarnemend chef staf OOCL.
Begin juli 2015 zal hij het commando overdragen en aan de slag gaan bij de afdeling plannen (IV & C4I) van de Defensiestaf in Den Haag, waar hij verder blijft meewerken aan de doorontwikkeling van het Wapen van de Verbindingsdienst.