REORGANISATIE CISBN 1 (GE/NL) CORPS

Luitenant-kolonel C. Verdonk, Commandant CISBn 1 (GE/NL) Corps

In dit artikel gaat lkol Kees Verdonk nader in op de ATLANTA reorganisatie van het CIS Battalion 1 (GE/NL) Corps. De plannen daarvoor zijn definitief geworden en de datum Begin Geldigheid Nieuwe Eenheid is vastgesteld op 7 oktober 2013. Die datum markeert vooral voor het personeel een belangrijk moment omdat nieuwe functies en plaatsingen vanaf dat moment daadwerkelijk vorm kunnen gaan krijgen. Hiermee wordt een onverwacht lange periode van onzekerheid afgesloten. De reorganisatie werkt echter ook door naar de organisatie van het materiaal en naar werkwijzen. Ook daar gaat lkol Kees Verdonk in dit artikel nader op in.

AANLEIDING

In oktober 2010 wordt duidelijk dat Defensie haar jaarlijkse uitgaven met zo'n miljard euro moet terugbrengen. De grote omvang van deze bezuiniging betekent dat vrijwel alle eenheden binnen Defensie een deel van die bezuiniging op zich zullen moeten nemen. Dat geldt dus ook voor het CIS Battalion 1 (GE/NL) Corps dat de CIS-ondersteuning verzorgt voor het Duits-Nederlandse legerkorps. Uiteindelijk leidt de defensiebrede bezuiniging tot de volgende reorganisatie-opdracht voor de CIS-eenheden binnen het CLAS:

Reorganiseer de eenheden in de C2-ondersteunende keten (m.n. 101 CIS-bataljon, het binationale CIS battalion van 1 (GE/NL) Corps en de C2-ondersteunende elementen bij de eenheden); bundel waar nodig de capaciteiten, teneinde een besparing te bereiken van tenminste 100 VTE'n en bespaar M€4,1 structureel.

In een in Intercom 2012-3 gepubliceerd artikel heeft kolonel Frank Peersman, in zijn toenmalige rol van projectmanager Reorganisatie CIS eenheden, de uitwerking van de opdracht voor de CIS-eenheden nader toegelicht.

INLEIDING

In dit artikel ga ik nader in op de gevolgen van die bezuinigingen voor het CISBn.
Als eerste beschrijf ik de belangrijkste gebeurtenissen die zich hebben afgespeeld voorafgaand aan de uiteindelijke reorganisatie-opdracht. Vervolgens geef ik een algemene beschrijving van het CISBn waarin de organisatie, de missie en de wijze van optreden worden beschreven. Daarna komen de randvoorwaarden en uitgangspunten aan bod die bepalend zijn geweest voor de reorganisatie van het CISBn. Ik sluit het artikel af met de gevolgen van de bezuiniging voor het CISBn en haar CIS-capaciteiten voor de toekomst.

DE AANLOOP

Direct nadat de omvang van de bezuinigingen bekend werd, heeft de minister van Defensie 19 werkgroepen ingesteld die bezuinigingsvoorstellen in verschillende deelgebieden moesten onderzoeken. In de werkgroep 'Operationele logistiek en Gevechtssteun' was een subwerkgroep voor het deelgebied 'Communicatie- en Informatiesystemen' opgenomen. Deze subwerkgroep moest onderzoeken *'welke maatregelen genomen kunnen worden in de operationele CIS ondersteuning om de beoogde besparingen te behalen'*. De subwerkgroep bestond uit drie officieren afkomstig van de Marine, de Luchtmacht en van het Wapen van de Verbindingsdienst. Een belangrijke aanbeveling van deze subwerkgroep was om één van de CISBats (het CISBn) in zijn geheel op heffen. Deze aanbeveling werd initieel overgenomen, maar later alsnog ingetrokken nadat de commandant - 1 (GE/NL) Corps, lgen van Loon, het belang van het CISBn voor 1 (GE/NL) Corps en de gevolgen voor het Duitse personeel van het CISBn had duidelijk gemaakt.
Door die ingreep blijven beide CISBats behouden, maar ook de CIS-eenheden binnen het CLAS zullen hun *fair share* van de bezuinigingen op zich moeten nemen. Dit leidt tot de reeds genoemde reorganisatie-opdracht voor de CIS-eenheden.
Om die opdracht concreet in te vullen, werd er een studie uitgevoerd onder leiding van Staf CLAS/IV&CIS (kol Peersman) waarin ook leden van Staf 1 (GE/NL) Corps (Sectie G-6) en het CISBn zitting hadden.

HET CISBN 1 (GE/NL) CORPS

Het CISBn is een binationale (Nederlands/Duitse) eenheid en onderdeel van het snel inzetbare 1 (GE/NL) Corps. De eenheid bestaat uit een Battalion Staff, Staff Coy, twee CIS Coys en het Munster Detachement (MSDet) dat bij de Sectie S-3 is ondergebracht. De Bn Staff, Staff Coy en 1 CISCoy (Eibergen) zijn binationaal. 2 CISCoy is gelegerd in Garderen en heeft alleen Nederlands personeel. Het bataljon bestaat uit 249 Nederlandse en 177 Duitse arbeidsplaatsen. Bij de binationale eenheden is Duits en Nederlands personeel en materieel tot op het groepsniveau gemixt. Al het Duitse personeel (dus ook officieren en onderofficieren) wordt samen met de Nederlandse soldaten/korporaals opgeleid binnen het Bn (H2IOT). De taakstelling en samenstelling van het Bn zijn onderdeel van de afspraken tussen Duitsland, Nederland en 1 (GE/NL) Corps.

DE MISSIE VAN HET CISBN

Het CIS Battalion 1 (GE/NL) Corps is een snel inzetbare eenheid die alle noodzakelijke

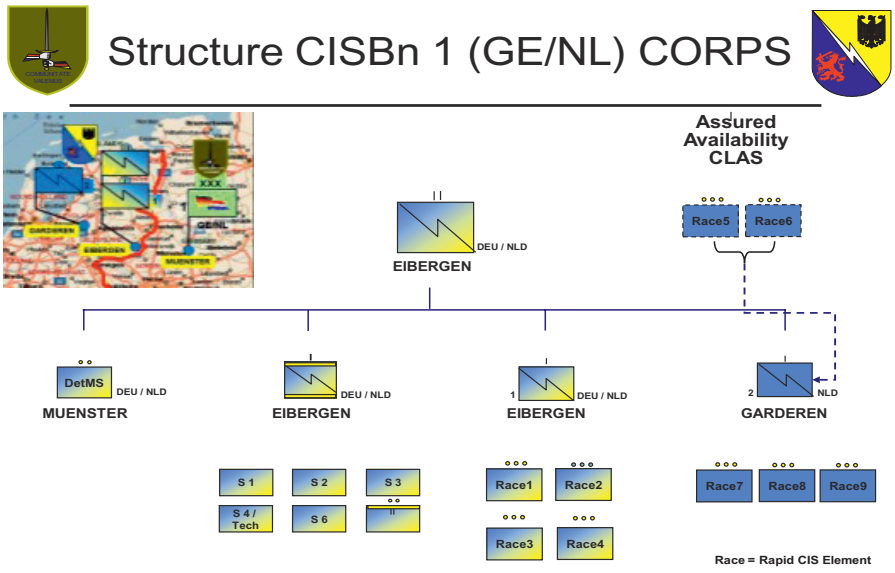

Afbeelding 1: De huidige organisatiestructuur van het CISBn, waarbij het MSDet deel uitmaakt van de Sectie S-3.

CIS-diensten en CIS-ondersteuning levert aan commandant en Staf 1 (GE/NL) Corps, aan de staven van de onder bevel gestelde eenheden en aan overige (niet-) militaire actoren, teneinde de C2-structuur van commandant en Staf 1 (GE/NL) Corps mogelijk te maken tijdens inzet, oefeningen en op de vredeslocatie.

De CIS-diensten op de vredeslocatie (Munster, Eibergen en Garderen) worden voornamelijk verzorgd door het Munster Detachement. Dit detachement beheert op 24/7-basis diverse CIS-netwerken waaronder het primaire GNC-netwerk (met onder meer OFFICE, OUTLOOK, een informatieportaal) en NATO SECRET netwerkelementen. Daarnaast is het detachement verantwoordelijk voor de koppelingen op de Nederlandse en Duitse nationale netwerken zoals MULAN.
Het detachement beheert ook het GNC-intranet dat wordt gebruikt voor informatieuitwisseling tussen 1 (GE/NL) Corps en overheids- en civiele (hulp)organisaties, zoals het Rode Kruis, VN-afdelingen, ministeries en politie. Inloggen op het GNC-intranet geschiedt vaak via het internet (vgl. internetbankieren). Bij inzet en oefeningen verzorgt het MSDet vanuit de vredeslocatie de CIS-diensten voor het *Static Operation Centre* (met TITAAN RACE 10) en de *Rear link* vanuit het inzetgebied.

Tijdens oefening en daadwerkelijke inzet ontplooit het CISBn verschillende CIS-netwerken waarop een groot aantal CIS-diensten (applicaties) beschikbaar zijn. De belangrijkste netwerken zijn:

1. MISSION SECRET (TITAAN ROOD), met daarop de gebruikelijke TITAAN-applicaties zoals digitale telefonie (VOIP), Video Tele Conference (VTC), het OFFICE-pakket. Daarnaast 'draaien' op dit netwerk ook een aantal specifieke GNC-diensten zoals HEROS (het Duitse ISIS), Informatieportaal WISE, OUTLOOK, JEMM, JCHAT.
2. TITAAN WHITE, een volledig beheersbaar UNCLAS internet waarmee onder meer een koppeling kan worden gemaakt met het GNC-intranet zodat informatieuitwisseling met civiele (hulp)organisaties mogelijk is.
3. NATO SECRET (als tunnel over TITAAN ROOD), met daarop NATO-diensten zoals ICC Light, LOGFAS en TOPFAS.

Daarnaast streeft het CISBn naar een goede koppeling tussen het TITAAN-netwerk met het CIS-netwerk van buitenlandse eenheden en civiele organisaties om zodoende de uitwisseling van informatie te optimaliseren.

Voor de ontplooiing van de CIS-netwerken maakt het CISBn gebruik van het TITAAN-concept. Het TITAAN bestaat uit een Wide Area Network (WAN) dat is opgebouwd uit verschillende Local Area Networks (LANs) die met elkaar verbonden zijn, veelal via Satcom en internet. Deze 'LAN-eilanden' leveren alle noodzakelijke CIS-diensten en ondersteuning aan de hoofdkwartieren van 1 GNC en aan de staven van de grote eenheden (divisies/brigades), verspreid over het operatiegebied. De 'LAN-eilanden' worden verzorgd door de RACEs (RACE: Rapid CIS-Element, een mobiel communicatiecentrum van pelotonsgrootte met LAN-capaciteit (servers, back office, front office en helpdesk), diverse transmissiemiddelen en kabel/lijn-capaciteit.). Een RACE is dan ook bij de operationele eenheden gecoloceerd (mede voor de beveiliging). De RACEs beschikken over voldoende capaciteit om in principe alle noodzakelijke CIS-diensten te leveren voor de eenheden die op het LAN-eiland zijn aangesloten (o.a. TITAAN en GNC-diensten, HEROS, NATO SECRET). Verder worden de kleine eenheden (bataljons/compagniesstaven) met straalzenders (MRRS) als remote client op de LAN-eilanden aangesloten. De RACEs hebben daarmee ook een knooppuntfunctie. Elk RACE heeft doorgaans één of meerdere straalzendersystemen (MRRS) voor de koppeling van de kleine(re) eenheden aan het

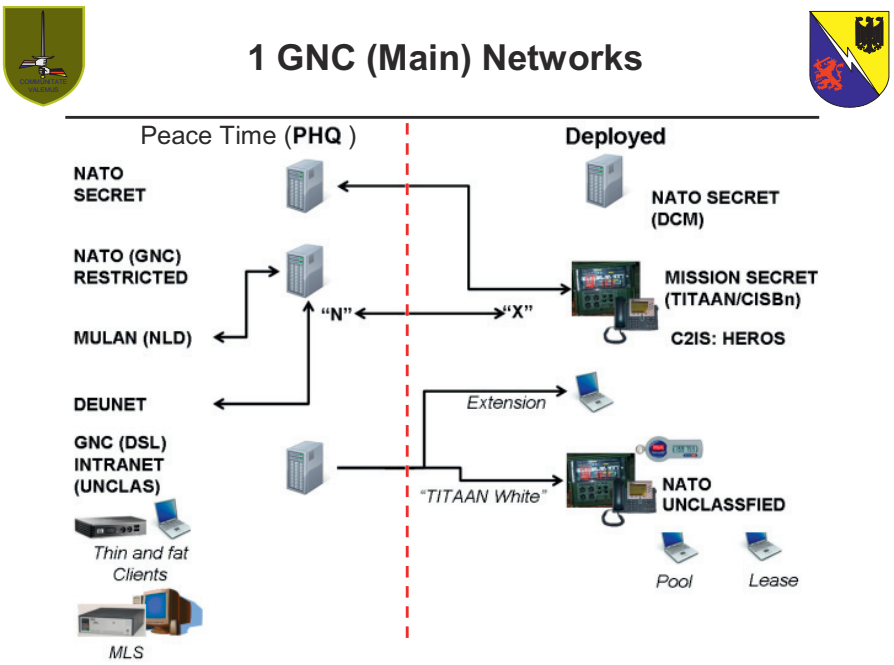

Afbeelding 2: Overzicht van de netwerken op de vredeslocatie en te velde.

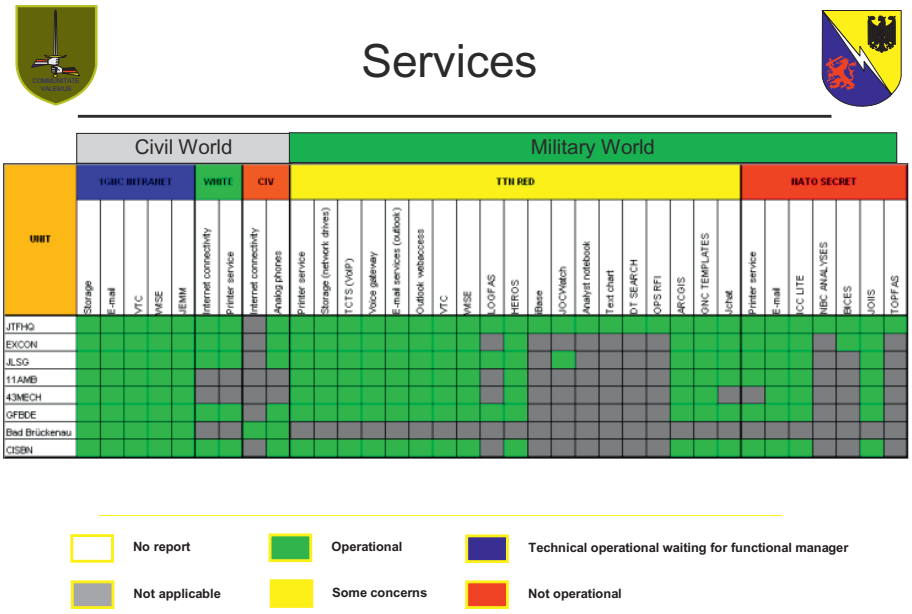

Afbeelding 3: Overzicht van de CIS-diensten op de verschillende netwerken tijdens de Corps oefening PEREGRINE SWORD (sep 2012).

LAN-eiland. Het Mobile CIS Control Center (MCCC) binnen de Sectie S-3 is verantwoordelijk voor het management van het gehele WAN.
Randvoorwaarden en Uitgangspunten bij de reorganisatie-opdracht
De volgende randvoorwaarden en uitgangspunten vormden de basis voor het CISBn bij de start van de studie over de reorganisatie van de CIS-eenheden.

Het belangrijkste uitgangspunt was dat het CISBn in staat moest blijven de noodzakelijke CIS-ondersteuning te leveren aan 1 (GE/NL) Corps conform de afspraken tussen Duitsland en Nederland. De omvang van deze ondersteuning is direct gerelateerd aan de missie van het Corps, te weten:

HQ 1 (GE/NL) Corps, either as a Corps HQ or as a Land Component Command Headquarters is to be prepared to deploy under NATO, EU or Framework Nations auspices to a designated area and conduct land operations across the operational spectrum within the framework of combined and joint operations.

Noot: Inmiddels is besloten dat 1 (GE/NL) Corps bij inzet ook de rol van Joint Task Force HQ (JTFHQ) moet kunnen vervullen.

Uit de missie volgt dat 1 (GE/NL) Corps in verschillende rollen kan worden ingezet, als een snel inzetbaar en mobiel legerkorps hoofdkwartier (HRF Corps HQ) en als een Land Component Command hoofdkwartier (LCC HQ).

De inzet als HRF Corps HQ geldt als *most demanding scenario*, waarbij 1 (GE/NL) Corps (met drie commandoposten) in staat moet zijn vier grote eenheden (divisie/brigade) en 20 kleine(re) eenheden (bat/cie) aan te sturen. Deze zgn. 3/4/20-optie is de formele NATO-eis voor een High Readiness Force (HRF) Corps HQ.
Zelfs in de huidige samenstelling is het CISBn niet in staat de volledige CIS-ondersteuning te leveren. In lijn met de internationale afspraken stelt Nederland daarom een gegarandeerde CIS-capaciteit (*Assured Availability* (AA) gebaseerd op een apart daartoe afgesloten GER NLD Technical Arrangement) ter beschikking aan het Corps bij daadwerkelijke inzet (zie ook afb. 1 - RACE 5 en 6). De omvang van die capaciteit is onderdeel van het genoemde *Technical Arrangement*.

De *most likely*-inzetoptie is die van 1 (GE/NL) Corps in de rol van HQ LCC met drie LCC HQ's (inclusief *Joint Logistic Support Group* of kortweg JLSG), drie grote eenheden (Div/Brig) en zestien kleinere eenheden. De onder bevel gestelde eenheden zijn afkomstig van verschillende (NATO/niet-NATO) landen. Bij de uitwerking van de reorganisatie-opdracht is afgesproken dat de CIS-capaciteit van het CISBn wordt afgestemd op de *most likely*-optie.

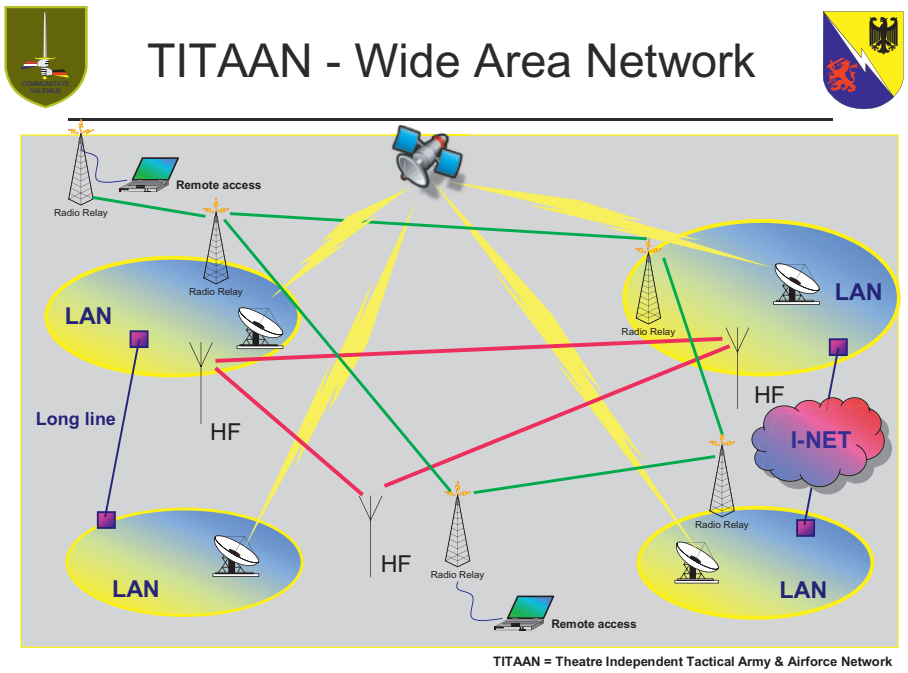

Afbeelding 4: Een overzicht van het TITAAN-concept.

Naast CIS-ondersteuning bij inzet heeft het CISBn ook de taak het 1 (GE/NL Corps te ondersteunen tijdens oefeningen; 1(GE/NL) Corps vormt immers een belangrijk trainingsplatform voor grote eenheden (Div/Brig) binnen NAVO, mede omdat het Corps in staat is meerdere grote eenheden gelijktijdig te trainen. Insteek bij de studie was dat voor deze taak geen extra CIS-capaciteit zou worden gereserveerd.

Een andere belangrijke randvoorwaarde was dat Duitsland, en in het bijzonder het Duitse personeel, geen nadelige gevolgen mocht ondervinden door deze Nederlandse reorganisatie. Dit had diverse redenen. Ten eerste had Duitsland, ondanks bezuinigingen op de eigen defensie, besloten dat zij alle internationale afspraken onvoorwaardelijk zou nakomen. Ook C-LAS had aangegeven dat Nederland voor andere landen een betrouwbare partner moest zijn en blijven. (Noot: Ook bij het *Staff Support Battalion* en de Corps Staf gaan in totaal 110 Nederlandse formatieplaatsen verloren). Ten tweede levert de opheffing van Duitse arbeidsplaatsen binnen het CISBn geen reductie 'winst' op voor Nederland, maar wel verlies van operationele CIS-capaciteit. De bezuinigingen moesten daarom bij de Nederlandse delen van het CISBn worden gevonden.

Een derde randvoorwaarde betrof het behoud van de specifieke CIS-kennis en ervaring binnen het CISBn. Immers, de succesvolle ontplooiing van instandhouding van het TITAAN drijft op de diepgaande CIS-kennis en ervaring die vooral bij de oudere onderofficieren aanwezig zijn. Bovendien hebben deze militairen binnen het CISBn de extra taak om hun Duitse collega's te trainen op het Nederlandse TITAAN.

Ten slotte heeft het CISBn geen extra CIS-capaciteit geraamd voor de volgende taken:
- de opleiding en training van het Nederlandse en Duits personeel van het CISBn (H2IOT);
- ondersteuning van andere CLAS-eenheden, zoals de School Verbindingsdienst;
- het installeren en onderhouden van internet voor operationele doeleinden ('operationeel internet') naast het reguliere TITAAN. Extra middelen zullen door het Corps zelf worden aangeschaft en worden geïnstalleerd en bediend door het aanwezige personeel van het CISBn en
- het onderhouden van de verbindingen naar de civiele (hulp-)organisaties en overheidsinstellingen (bijv. ambassades).

DE UITKOMSTEN VAN DE REORGANISATIE-OPDRACHT

Bij de uitwerking van de reorganisatie-opdracht stond de taakstelling van het CISBn centraal. Daarbij moest het CISBn over een minimale hoeveelheid CIS-capaciteit beschikken om het Corps in de rol van een LCC HQ (*most likely*-optie) zelfstandig te kunnen ondersteunen. De noodzakelijke operationele en technische reserve zouden door CLAS als aanvullende AA-capaciteit ter beschikking worden gesteld. Ook heeft CLAS voorgesteld (evenals in de huidige situatie) aanvullende AA-capaciteit te garan-

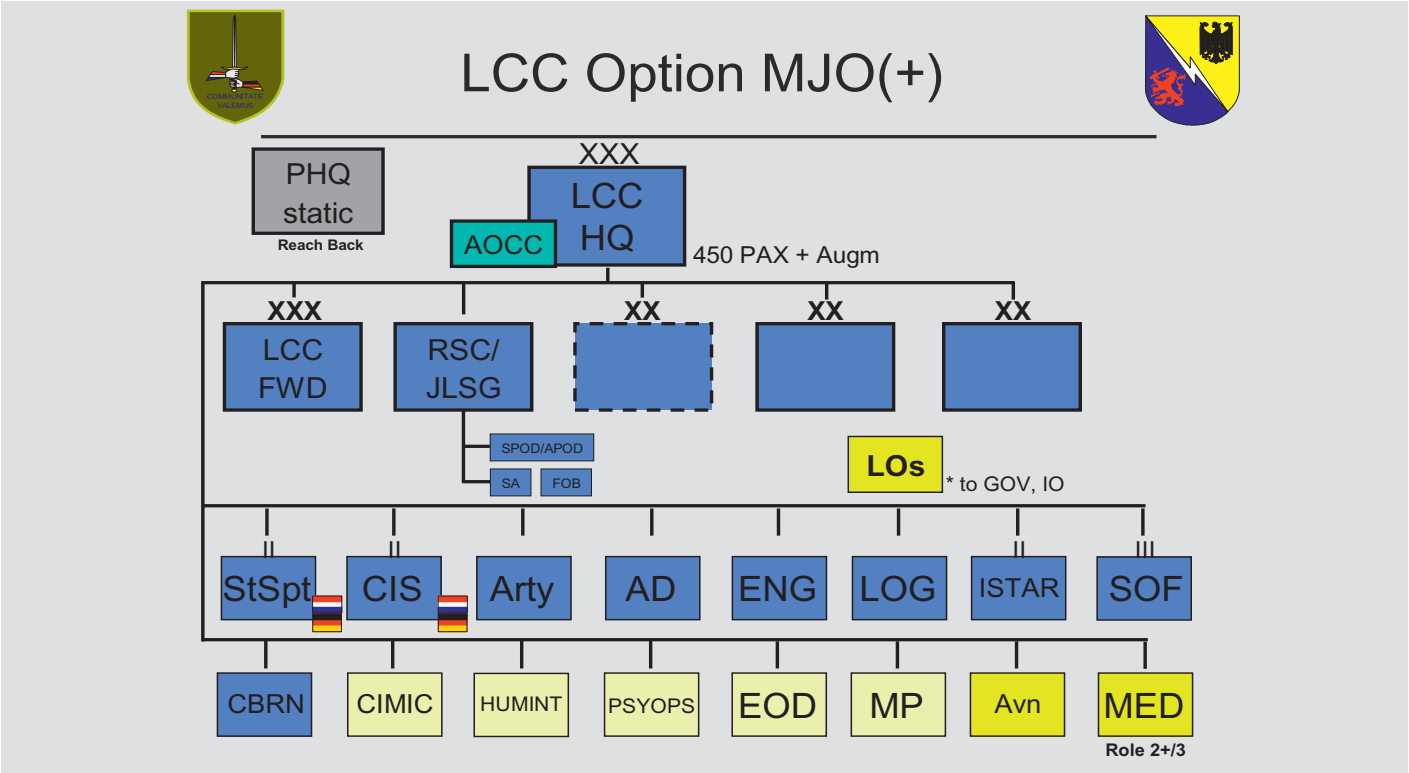

Afbeelding 5: Voorbeeld van een mogelijke organisatiestructuur van een LCC.

deren voor de ondersteuning van 1 (GE/NL) Corps in de rol van een snel inzetbaar Corps HQ (*Most demanding*-optie).

Vervolgens is onderzocht welke CIS-middelen nodig zijn om een LLC HQ (incl. onder bevelgestelde staven – zie afb.5.) te ondersteunen op basis van het TITAAN-concept (afb.4). Uit deze normberekening is gebleken dat het CISBn de volgende CIS-capaciteiten zou kunnen opheffen:

- 1x LAN-groep (0/5/3) inclusief twee servervoertuigen en een helpdeskvoertuig;
- verkleining van een kabel/Lijngroep (0/1/3) zonder materieel en
- 1x satcomgp (0/1/1) zonder materieel (Noot: In de huidige situatie is het CISBn geautoriseerd voor 12 satcomgpn en 10 satcom installaties. In de nieuwe situatie zijn er 11 Satcom-systemen nodig. Dat betekent dat het CISBn 1 'kale' satcomgp (0/1/1) inlevert en er 1 satcom installatie bij krijgt.)

Verder dient het aantal straalzendergroepen van 18 naar 19 stuks te worden uitgebreid. Het personeel van de extra straalzendergroep wordt uit een bestaande kabellijngroep gehaald. Het CISBn krijgt de beschikking over een extra straalzender.

Naast deze reductie in de TITAAN-capaciteit, is ook gebleken dat de HF-capaciteit kan worden verkleind. Om die reden worden de twee Nederlandse HF-gpn (totaal (0/2/2) opgeheven. De Duitse HF-groepen blijven wel bestaan voor onder meer de *rear link*.

> De noodzaak voor 'behoud van oud' betekende onder meer dat er behoorlijk tegendruk moest worden gegeven aan de 'verjongings'-drang binnen het CLAS.

Ten slotte zijn vijf chauffeur-formatieplaatsen opgeheven die deel uitmaken van de overhead binnen het bataljon.

Daarmee heft het CISBn in totaal 21 volledige formatieplaatsen op (van 249 naar 228 Nederlandse VTE'n) en vindt er een uitwisseling van CIS-materieel plaats. Gelijktijdig met de reorganisatie worden er binnen de Bn Staff nog enige kleine organisatiewijzigingen doorgevoerd door de oprichting van de CISPool en het toenemende belang van Cyber Defense. Daarnaast heeft het CISBn CLAS om enig (extra) materieel verzocht die de arbeidsomstandigheden (ARBO) van het personeel kunnen verbeteren.
De reductie van 21 formatieplaatsen vindt plaats binnen de verschillende coys van het CISBn. Omdat ook de taakstelling en wijze van opereren niet wezenlijk wijzigt, blijft de huidige organisatiestructuur grotendeels gehandhaafd. De reducties vinden feitelijk binnen verschillende pelotons (vnl. RACEs) plaats.

Gelijktijdig met de reducties is ook de extra behoefte aan gegarandeerde CIS-capaciteit vanuit CLAS (AA) nader uitgewerkt.

Eind 2011 heeft Nederland de uitkomsten van de studie voorgesteld aan Duitsland en aan 1 (GE/NL) Corps. Op 14 juni 2012 hebben beide landen en 1 (GE/NL) Corps ingestemd met de voorstellen, waarna het reorganisatietraject formeel kon beginnen. Eind februari 2013 heeft C-LAS het Definitief Reorganisatie Plan (DRP) goedgekeurd.

DE TOEKOMST

Het is onvermijdelijk dat door de opheffing van 21 formatieplaatsen binnen het CISBn de operationele CIS-capaciteit is afgenomen terwijl aan de andere kant de taakstelling van 1 (GE/NL) Corps feitelijk is uitgebreid met de nieuwe inzetrol als JTFHQ. Aan de andere kant is er een binationaal CISBn overgebleven, bestaande uit deskundig personeel dat – samen met de AA-steun van CLAS – in staat blijft een waardevolle en volwaardige CIS-ondersteuning te leveren in een internationaal speelveld bij inzet en bij oefeningen.
Met name het faciliteren van de oefeningen van de CLAS brigades wordt succesvol in de praktijk gebracht, zoals recentelijk bij de oefening Quick Sword waarbij 1 (GE/NL) Corps het raamwerk (*Exercise Control en Higher Control*) vormde voor 43 Mechbrig (*primary training audience*), 13 Mechbrig (*Flank Control*) en 11 Luchtmobiele Brigade (*Lower Control*) en het KCT. Ook dat draagt belangrijk bij aan het op de kaart zetten van de verbindingsdienst in binnen- en buitenland.